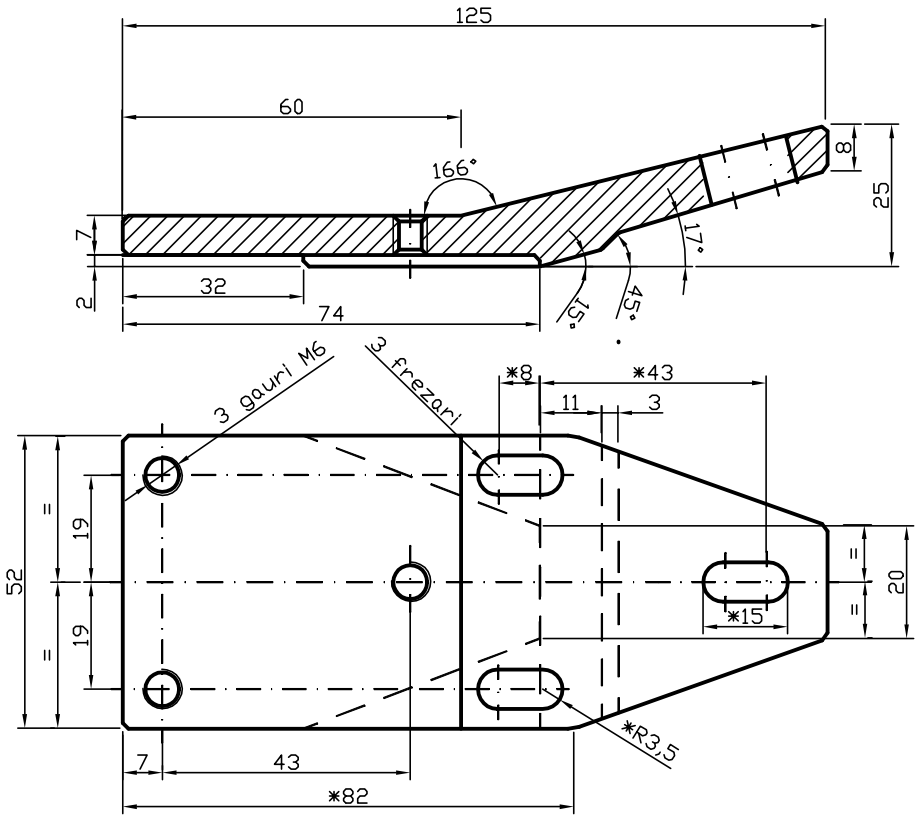

*Cotele sunt date in plan
Toate muchiile se vor rotunji R1
Material aluminiu/duraluminiu
Se executa 2 bucati
Lungime desfasurata aprox. 125mm

Relevat	niq_ro		niq_ro_cooling_kit_ver.1
Desenat	niq_ro		
Verificat			Inlocuieste desen nr.:
Contr.STAS			
Aprobat		Masa neta:	Nr. inventar:

1/1

http://www.niq.go.ro
http://www.vwkafer.lx.ro
http://www.tehnic.go.ro

%

Data: 08.2006

Cooling kit

(adaptor capota broasca pentru racire)